43寸内嵌式（散热款）

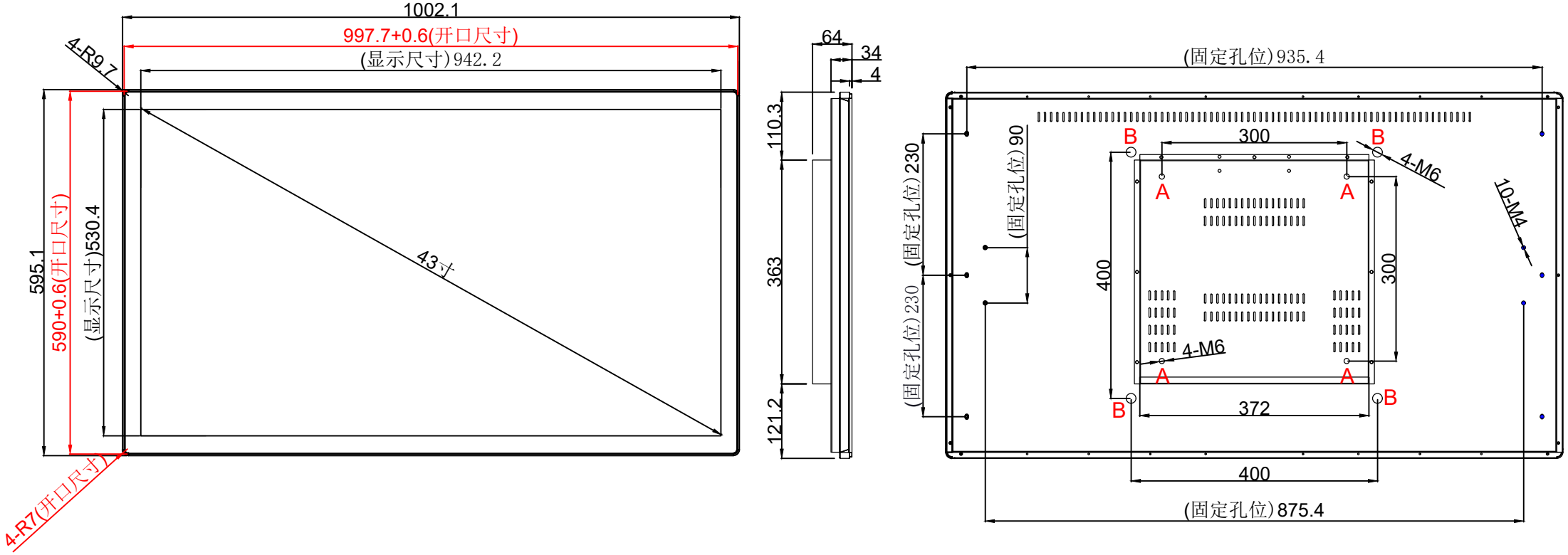
1002.1
997.7+0.6(开口尺寸)
(显示尺寸)942.2
4-R9.7
595.1
590+0.6(开口尺寸)
(显示尺寸)530.4
43寸
4-R7(开口尺寸)
64
34
4
110.3
363
121.2
(固定孔位)935.4
(固定孔位)230
(固定孔位)90
(固定孔位)230
300
B
B
A
A
4-M6
10-M4
400
300
4-M6
A
A
B
B
372
400
(固定孔位)875.4